LIMENTE MINI-2, MINI-2C USB, MINI-3, LUNA-2, VER. 010/011

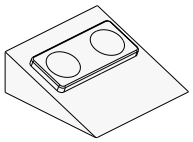

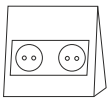

LIMENTE
Mini-2, S/S
PNC: 630581/010
max. 16 A
Snro: 2407102

LIMENTE
Mini-2, white
PNC: 630584/010
max. 16 A
Snro: 2407108

LIMENTE
Mini-2, black
PNC: 630589/010
max. 16 A
Snro: 2407122

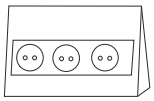

LIMENTE
Mini-3, S/S
PNC: 630681/010
max. 16 A
Snro: 2407103

LIMENTE
Mini-3, white
PNC: 630684/010
max. 16 A
Snro: 2407109

LIMENTE
Mini-3, black
PNC: 630689/010
max. 16 A
Snro: 2407123

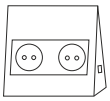

LIMENTE
Luna-2, S/S
PNC: 631581/011
max. 16 A/3A
Snro: 2407104

LIMENTE
Luna-2, white
PNC: 631584/011
max. 16 A/3A
Snro: 2407111

LIMENTE
Luna-2, black
PNC: 631589/011
max. 16 A/3A
Snro: 2407124

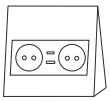

LIMENTE
Mini-2C USB, S/S
PNC: 631201/010
max. 16 A/3A
Snro: 2407127

LIMENTE
Mini-2C USB, white
PNC: 631204/010
max. 16 A/3A
Snro: 2407128

LIMENTE
Mini-2C USB, black
PNC: 631209/010
max. 16 A/3A
Snro: 2407129

assembling instructions, asennusohje, monteringsanvisning, monteringsvejledning, monteringsanvisning, paigaldusjuhend, istruzioni di montaggio

FI - HUOM!

Ennen asennusta varmista kotisivuiltamme www.limente.com että käytössäsi on uusin asennusohje.
Asennuksen saa suorittaa vain sähköalan ammattilainen voimassa olevien säännösten mukaisesti.

EN - NOTE!

Before installation assure online at www.limente.com that you are using the latest assembling instruction.
Installation must always be done by an authorized person following valid local regulations.

SE - OBS!

Innan du monterar produkten, försäkra dig om att du har den nyaste monteringsanvisningen från www.limente.com.
Installationen får endast utföras av en auktoriserad installatör enligt gällande regler.

DK – OBS!

Inden installation tjek da venligst den seneste monteringsvejledning på www.limente.com
Installationen skal foretages af en autoriseret installatør.

NO - OBS !

Før du monterer produktet, les alltid monteringsanvisningen, evnt. se www.limente.com
Installasjon skal kun utføres av autorisert installatør etter gjeldende regler !

LIMENTE MINI-2, MINI-2C USB, MINI-3, LUNA-2

assembling instructions, asennusohje, monteringsanvisning, monteringsvejledning, monteringsanvisning, paigaldusjuhend, istruzioni di montaggio

EE-Tähelepanu!

Enne paigaldust kontrolli kodulehelt www.limente.com , et kasutad uusimat paigaldusjuhendit.
Paigaldust võib teha spetsialist järgides kehtivaid normatiive.

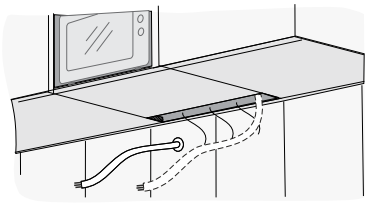

INPUT
240 V
Max 16 A

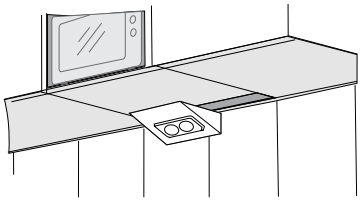

OUTPUT
240 V
Max 16 A

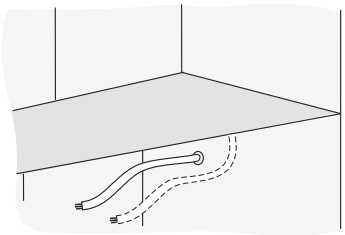

INPUT
240 V
Max 16 A

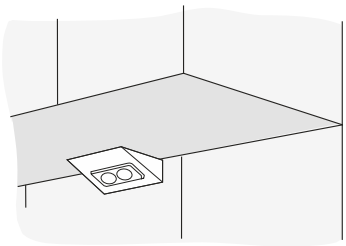

OUTPUT
240 V
Max 16 A

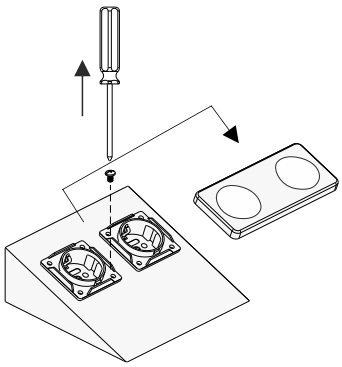

1

LIMENTE MINI-2

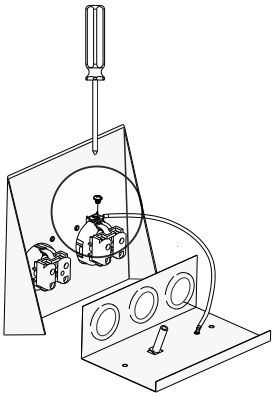

2

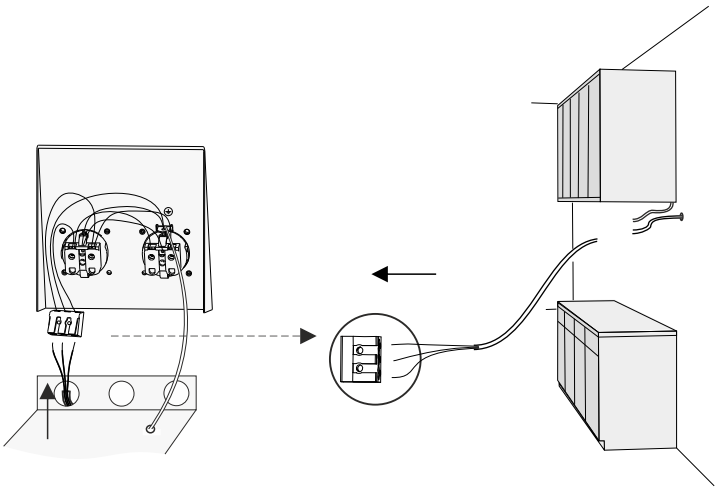

3

LIMENTE MINI-2, MINI-2C USB, MINI-3, LUNA-2

LIMENTE MINI-2C USB

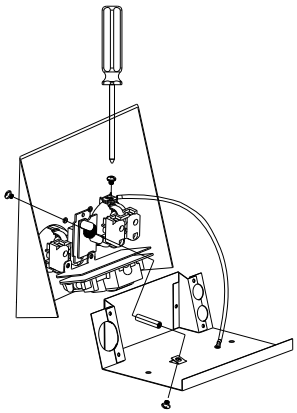

2

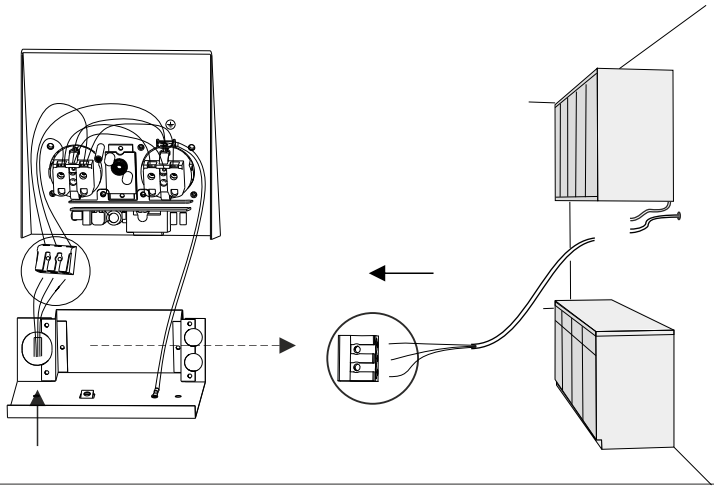

3

LIMENTE MINI-3

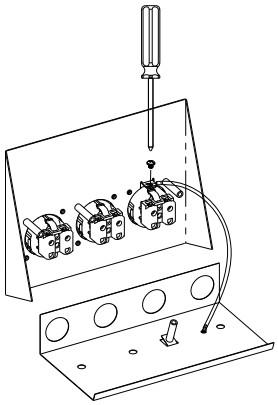

2

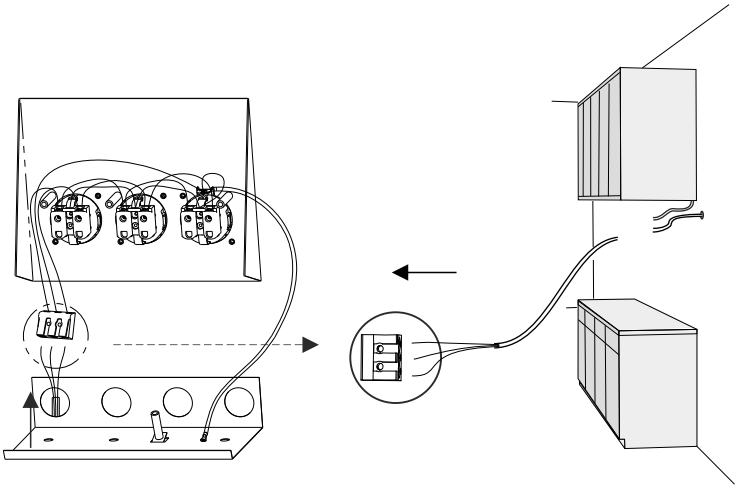

3

LIMENTE LUNA-2

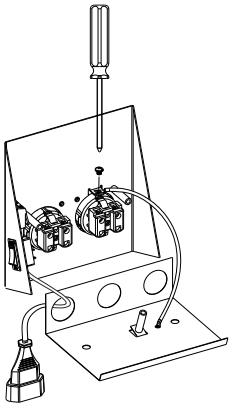

2

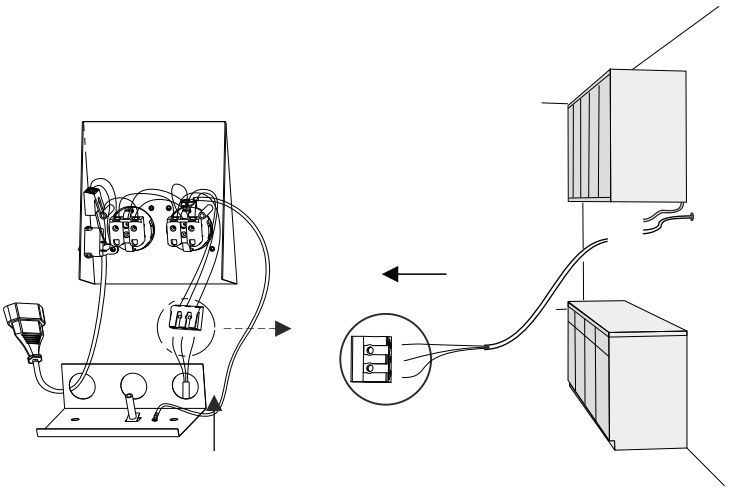

3

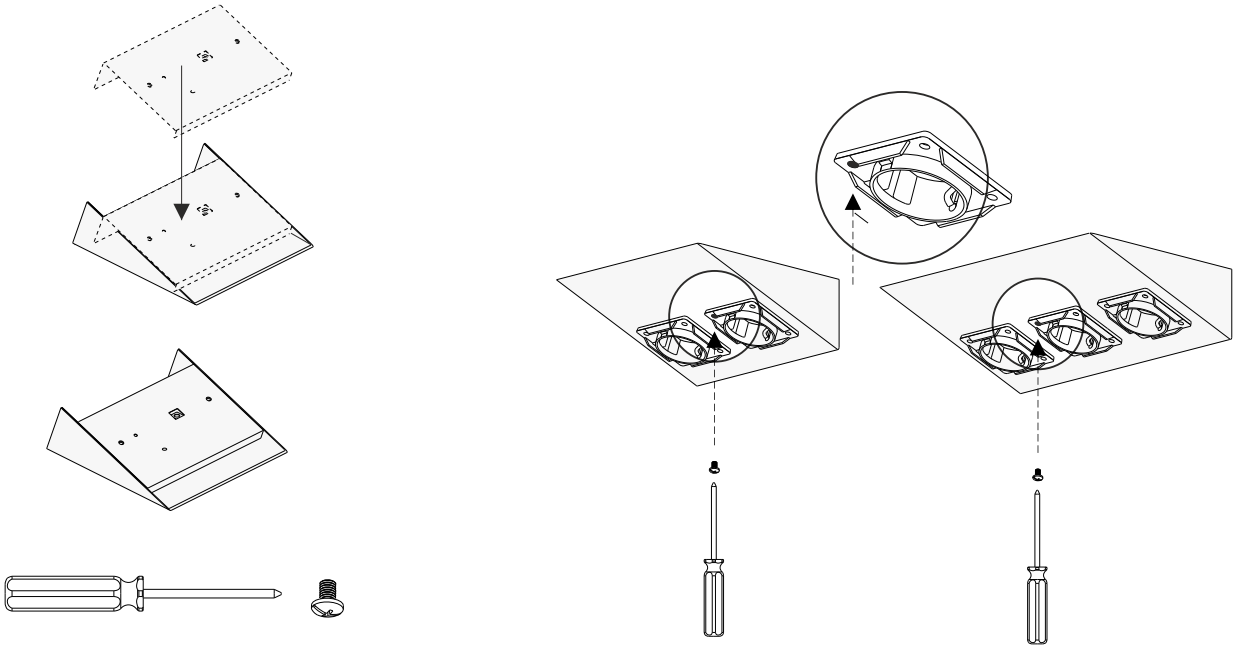

5

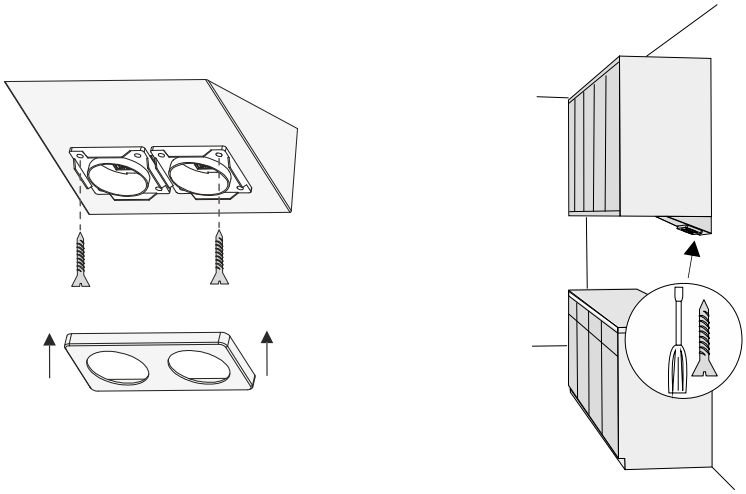

6

LIMENTE
- HELSINKI -

www.limente.com

IP 20